QSM633 Grigio cenere, Rovere tabacco

La libreria è disponibile in tutte le Essenze e tutti gli Spatolati.

The bookshelf is available in all Wooden Effect and all Faux Plaster finishes.

La bibliothèque est disponible dans toutes les Essences et les Spatulés.

La doppia profondità dei pensili in sovrapposizione movimenta la composizione creando due piani d'appoggio distinti.
La libreria sottopensile, coordinabile con tutti gli elementi della collezione, da vita a dei vani a giorno che danno carattere all'arredo.
Ad ogni spostamento del porta tv, si creano configurazioni nuove e personali.

The stacked wall units with different depths adds variety to the composition and create two separate horizontal surfaces.
The midway bookshelf module, which can be used with all collection elements, provides open compartments that give character to the composition.
Every change in the position of the sliding TV panel creates new, highly individual configurations.

La double profondeur des hauts superposés insuffle un mouvement en créant deux plans d'appui distincts.
Le module bibliothèque, coordonnable avec tous les éléments de la collection, forme des compartiments ouverts qui donnent du cachet au mobilier.
Chaque changement de position du meuble TV crée de nouvelles configurations.

A
Libreria sottopensile
Midway bookshelf module
Module bibliothèque

B
Basi modularità Elle
Base unit with Elle-shaped
Bas modularité L

C
Doppia profondità dei pensili
Wall units of two different depths
Double profondeur des hauts

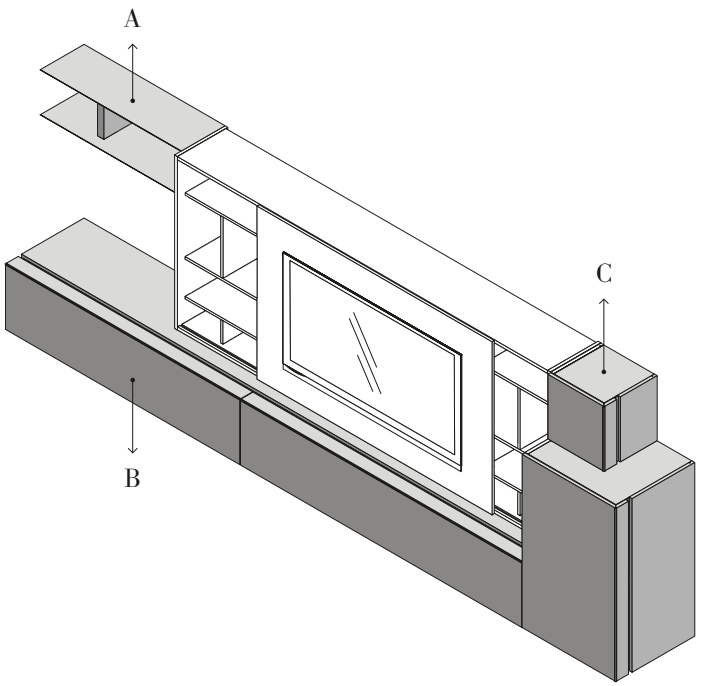

Finiture

Finishes

Finitions

Nobilitati / Melamine / Revêtements mélaminés
Essenze / Wooden effect / Essence

Colorati / Coloured / Coloré

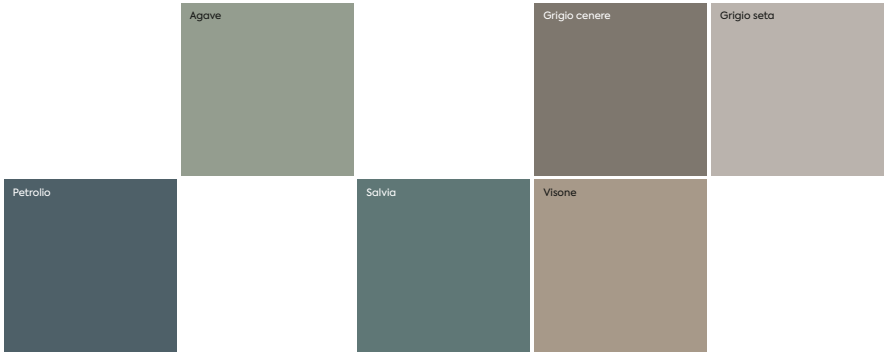

Spatolati / Plaster effect / Spatulé

Ardesia cemento
Ardesia chiara
Ardesia scura
Argilla
Bronzo
Graniglia chiara
Graniglia scura

Effetto metallo / Metal effect / Effet métal

Ossido brunito
Ossido rame

Laccati / Lacquered / Lacquered

Lucidi /Glossy / Brillant

Bianco
Orzo

Opachi / Matt / Mat

Bianco
Orzo

Ante vetro / Glass door / Porte verre

Telaio FRAME nero
Vetro fumè

Black FRAME frame
Fumè glass

Cadre FRAME noir
Verre fumé

Telaio ONDA nero
Vetro fumè

Black ONDA frame
Fumè glass

Cadre ONDA noir
Verre fumé

Telaio Quercia
Vetro rigato

Quercia frame
Striped glass

Cadre Quercia
Verre rayé

Telaio Rovere sbiancato
Vetro rigato

Rovere sbiancato frame
Striped glass

Cadre Rovere sbiancato
Verre rayé

Librerie in metallo / Metal bookcase / Métal bibliothèques

Azzurro
Giallo oro
Miele
Moka
Nero assoluto
Rosso ossido
Verde smeraldo